REV	DESCRIPTION	DATE	BY
A	NEW DRAWING	5/31/00	M.D.
B	UPDATED DRAWING & DIMENSIONS	07/02/01	H.N.

F6032

DOD 36032

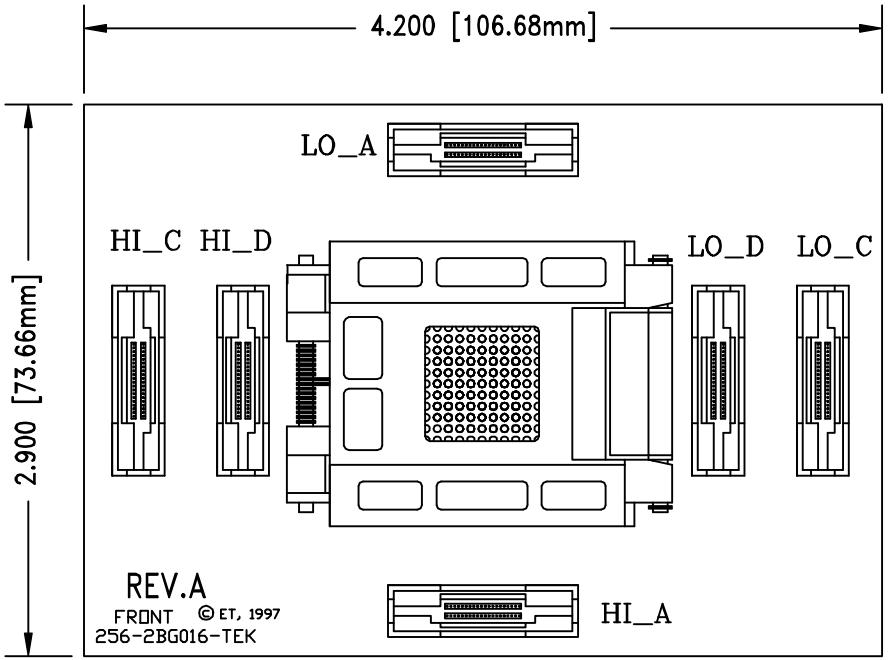

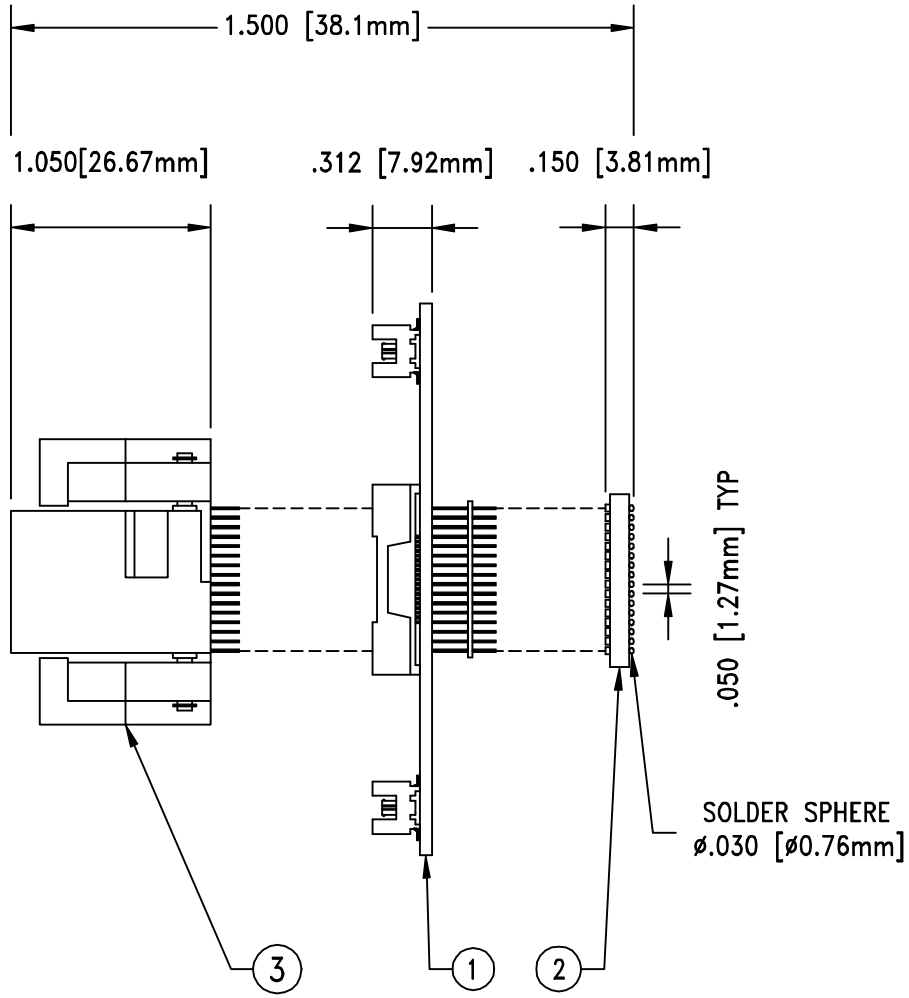

NO.	ITEM	DESCRIPTION	QTY.
1	AX-256-603E-TEK	TOP SUB ASSEMBLY	1
2	BPE-255-2-016-B	BOTTOM SUB ASSEMBLY	1
3	S-BGA-16-255-A	PLUG IN ON TOP OF #1	1

ALL DIMENSIONS ARE IN INCHES UNLESS OTHERWISE SPECIFIED

Emulation Technology, Inc.
VLSI and SMT ADAPTERS and ACCESSORIES
2344 Walsh Avenue, Bldg. F
Santa Clara, Ca 95051
TEL:(408)982-0660
FAX:(408)982-0664

SHEET: 1 OF 2 | DATE: 07/02/01 | REVISION: B

ASSEMBLY DRAWING

CHECKED: Perry Munroe | DRAWN: Miguel Delgadillo

ITEM: BC-VI-2-16Z/TK

DO NOT SCALE DRAWING

DESCRIPTION: BCP-0256-2BG016Z-603E-1-BL-TEK

	HI_A				LO_A				HI_C				LO_C				HI_D				LO_D		
PIN#		PIN#		PIN#		PIN#		PIN#		PIN#		PIN#		PIN#		PIN#		PIN#		PIN#		PIN#	
1	GND	**38**	GND	**1**	GND	**38**	GND	**1**	GND	**38**	GND	**1**	GND	**38**	GND	**1**	GND	**38**	GND	**1**	GND	**38**	GND
2	GND	**37**	GND	**2**	GND	**37**	GND	**2**	GND	**37**	GND	**2**	GND	**37**	GND	**2**	GND	**37**	GND	**2**	GND	**37**	GND
3	3	**36**	36	**3**	3	**36**	36	**3**	3	**36**	36	**3**	3	**36**	36	**3**	3	**36**	36	**3**	3	**36**	36
4	DH0	**35**	DH16	**4**	A0	**35**	A16	**4**	TC0	**35**	35	**4**	TT3	**35**	TRST/	**4**	DPE/	**35**	AP3	**4**	DL0	**35**	DL16
5	DH1	**34**	DH17	**5**	A1	**34**	A17	**5**	ARTRY/	**34**	34	**5**	TT2	**34**	TMS	**5**	DP7	**34**	AP2	**5**	DL1	**34**	DL17
6	DH2	**33**	DH18	**6**	A2	**33**	A18	**6**	BR/	**33**	33	**6**	TEA/	**33**	TD0	**6**	DP6	**33**	AP1	**6**	DL2	**33**	DL18
7	DH3	**32**	DH19	**7**	A3	**32**	A19	**7**	DBG/	**32**	32	**7**	BG/	**32**	TDI	**7**	DP5	**32**	AP0	**7**	DL3	**32**	DL19
8	DH4	**31**	DH20	**8**	A4	**31**	A20	**8**	SYSCLK	**31**	31	**8**	TSIZ2	**31**	CKSTP_OUT/	**8**	DP4	**31**	CI/	**8**	DL4	**31**	DL20
9	DH5	**30**	DH21	**9**	A5	**30**	A21	**9**	DRTRY/	**30**	30	**9**	TBST/	**30**	CSKTP_IN/	**9**	DP3	**30**	30	**9**	DL5	**30**	DL21
10	DH6	**29**	DH22	**10**	A6	**29**	A22	**10**	HRESET/	**29**	29	**10**	TT0	**29**	MCP/	**10**	DP2	**29**	29	**10**	DL6	**29**	DL22
11	DH7	**28**	DH23	**11**	A7	**28**	A23	**11**	DRTRY/	**28**	28	**11**	CSE1	**28**	SMI/	**11**	DP1	**28**	28	**11**	DL7	**28**	DL23
12	DH8	**27**	DH24	**12**	A8	**27**	A24	**12**	TT1	**27**	DBDIS/	**12**	TSIZ1	**27**	27	**12**	DP0	**27**	27	**12**	DL8	**27**	DL24
13	DH9	**26**	DH25	**13**	A9	**26**	A25	**13**	TA/	**26**	TLBISYNC/	**13**	TSIZ0	**26**	26	**13**	RSRV/	**26**	26	**13**	DL9	**26**	DL25
14	DH10	**25**	DH26	**14**	A10	**25**	A26	**14**	GBL/	**25**	TBEN	**14**	DBB/	**25**	25	**14**	TC1	**25**	25	**14**	DL10	**25**	DL26
15	DH11	**24**	DH27	**15**	A11	**24**	A27	**15**	DBWO/	**24**	QACK/	**15**	ABB/	**24**	24	**15**	WT/	**24**	24	**15**	DL11	**24**	DL27
16	DH12	**23**	DH28	**16**	A12	**23**	A28	**16**	CSE1	**23**	QREQ/	**16**	CSE1	**23**	LSSD	**16**	TT4	**23**	23	**16**	DL12	**23**	DL28
17	DH13	**22**	DH29	**17**	A13	**22**	A29	**17**	TS/	**22**	CSE0	**17**	TS/	**22**	L1_TSTCLK	**17**	SRESET/	**22**	22	**17**	DL13	**22**	DL29
18	DH14	**21**	DH30	**18**	A14	**21**	A30	**18**	AACK/	**21**	CLK_OUT	**18**	AACK/	**21**	L2_TSTCLK	**18**	INT/	**21**	21	**18**	DL14	**21**	DL30
19	DH15	**20**	DH31	**19**	A15	**20**	A31	**19**	ARTRY/	**20**	TCK	**19**	ARTRY/	**20**	DH15	**19**	APE/	**20**	20	**19**	DL15	**20**	DL31

PIN MAP

BCP-0256-2BG016Z-603E-1-BL-TEK